其余

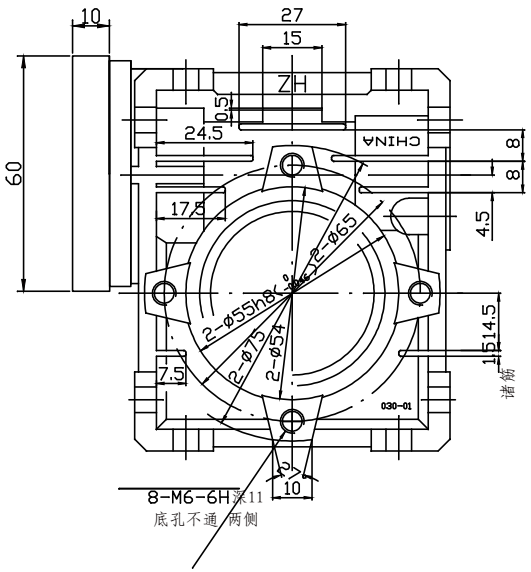

减速器输出面1
和电机呈垂直状态

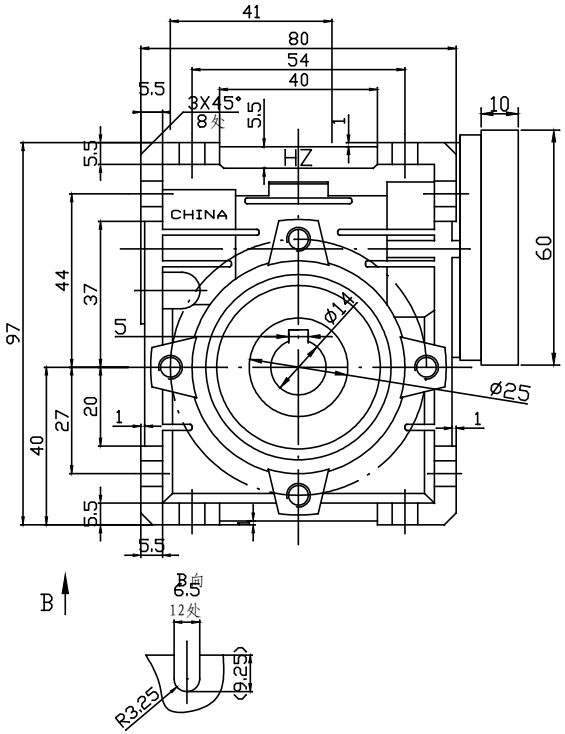

减速器输出面2
和电机呈垂直状态

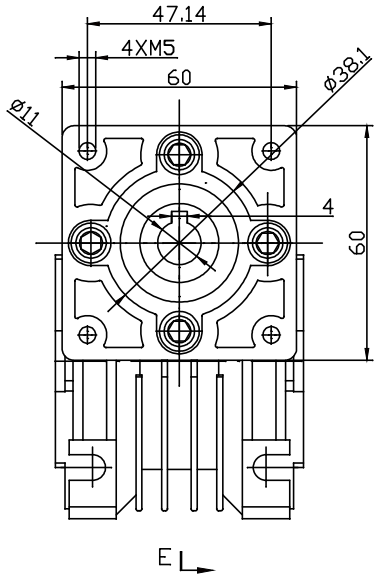

电机安装端面

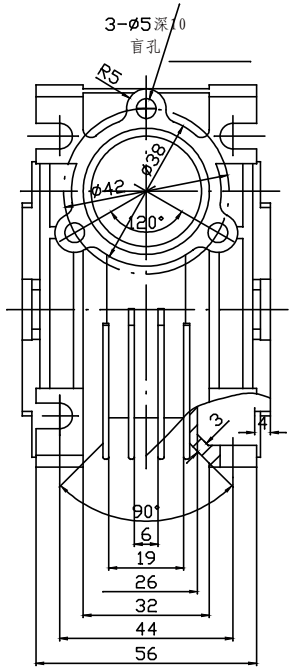

减速器正面
（电机安装面对面）

输出轴尺寸

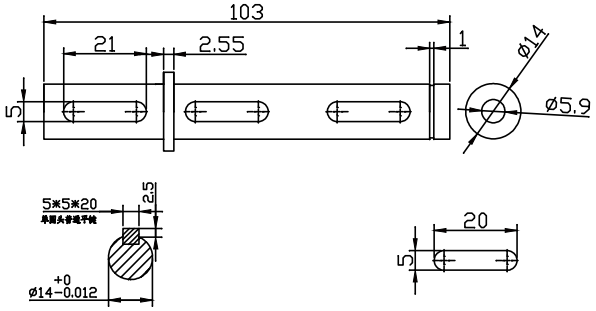

减速器带输出轴

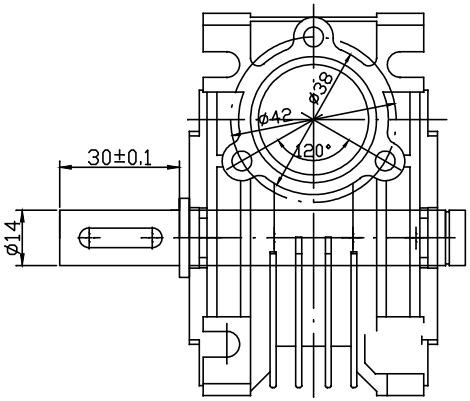

技术要求：
1. 铸件各过渡线平滑过渡，自然.
2. 铸件不得有砂眼，气孔，缩松等缺陷.
3. 铸造圆角为R0.5-2.
4. 未注倒角为1X45°，圆角R1.
5. 未注尺寸公差为IT14，形位公差C级.

						箱体			
标记	处数	分区	更改文件号	签名	年、月、日				
设计			标准化			阶段标记		重量	比例
校对									
审核									
工艺			批准			共 张	第 张		